ПЕРЕЧЕНЬ ЭЛЕМЕНТОВ И СХЕМА ЭЛЕКТРИЧЕСКАЯ

ПРИНЦИПИАЛЬНАЯ ПЛАТЫ УПРАВЛЕНИЯ СI3.859.I86 ЭЗ

Поз. обозначение	Наименование	Кол	Примечание
	Конденсаторы КМ-5б ОЖО.460.I6I ТУ		
	Конденсаторы К 50-24 ОЖО.464.I37 ТУ		
	Конденсаторы К53-I4 ОЖО 464.I39ТУ		
	Конденсатор К73-I6 ОЖО 46I.I08 ТУ		
CI	К53-I4-I6В-4,7 мкФ ± 20 %	I	
C2	К50-24-I6В-47 мкФ ± 20 %	I	
C3	КМ-5б-Н90-0,I мкФ ± $^{80}_{20}$ %		
C4	К53-I4-I6В-4,7 мкФ ± 20 %	I	
C5...CI6	КМ-5б-Н90-0,I мкФ ± $^{80}_{20}$ %	I2	
CI7	КМ-5б-м47-33 пф ± I0 %	I	
CI8	КМ-5б-Н90-0,068 мкФ ± $^{80}_{20}$ %	I	
CI9	К53-I4-I6В-4,7 мкФ ± 20 %	I	
C20...C28	КМ-5б-Н90-0,I мкФ ± $^{80}_{20}$ %	9	
C29	К53-I4-I6В-4,7 мкФ ± 20 %	I	
C3I	К73-I6-63В-0,I мкФ ± I0 %	I	
C32	КМ-5б-М47-I50 аФ ± 5 %	I	
C33	К53-I4-I6В-4,7 мкФ ± 20 %	I	
C34, C35	КМ-5б-Н90-0,I мкФ ± $^{80}_{20}$ %	2	
C36	КМ-5б-Н90-0,047 мкФ ± $^{80}_{20}$ %	I	
C37...C39	КМ-5б-Н90-0,I мкФ ± $^{80}_{20}$ %	3	
C40	КМ-5б-М47-I00 пФ ± 5 %	I	
	3.70I.I75 ФО		

Продолжение

Поз. обозначение	Наименование	Кол	Примечание
C4I	КМ-5б-М47-330 п Ф ± 50 %	I	
C42	КМ-5б-Н90-0,I мкФ ± $^{80}_{20}$ %	I	
C43	КМ-5б-М47-I50 пФ ± 5 %	I	
C44, C46	К53-I4-I0В-I,5 мкФ ± 20 %	2	
C45	КМ-5б-Н90-0,I мкФ ± $^{80}_{20}$ %	I	
C47, C48	КМ-5б-Н90-0,I мкФ ± $^{80}_{20}$ %	2	
C49	КМ-5б-М47-470 пФ ± I0 %	I	
C50	КМ-5б-Н90-0,I мкФ ± $^{80}_{20}$ %	I	
C5I	КМ-5б-М47-390 пФ ± I0 %	I	
	Микросхемы		
DD I	КI55ЛНI бК0.348.006 ТУI4	I	
DD 2	КI55ЛА4 бК0.348.006 ТУI	I	
DD 3	КI40ICAI бК0.348.65I-03ТУ	I	
DD 4	КI55ЛЕI бК0.348.006 ТУ29	I	
DD 5	К555ТЛ2 бК0.348.289-Т9ТУ	I	
DD 6	К3I4НРI бК0.348.43I ТУ	I	
DD 7	КI55ЛН3 бК0.348.006 ТУ35	I	
DD 8	КР53IЛП5 бК0.348.II8-02 ТУ	I	
DD 9	КI55ЛИI бК0.348.006 ТУI3	I	
DD I0	КI55ЛП9 бК0.348.006 ТУ48	I	
DD II	КI55ЛАI3 бК0.348.006 ТУ55	I	
DD I2	К555ТЛ2 бК0.348.289-09ТУ	I	

3.70I.I75 Ф0

Продолжение

Поз. обозначение	Наименование	кол	Примечание
DD I3	KI55АГ3 бК0.348.006 ТУ50	I	
DD I4	К56IИЕI6 бК0.348.457 ТУ	I	
DD I5	KI55ЛА3 бК0.348.006 ТУI	I	
DD I6	К555ТМ2 бК0.348.289-36 ТУ	I	
DD I7	К555АГ4 бК0.348.289-45 ТУ	I	
DD I8	KI55ЛАI3 бК0.348.006 ТУ55	I	
DD I9	КР53IИЕI7 бК0.348.II8-I8ТУ	I	
DD 20	AM26LS 32PC	I	
DD 2I	КР53ITM2 бК0.348.II8-I6ТУ	I	
DA 22	TPQ2907	I	
DD 23	К555ТЛ2 бК0.348.289-09ТУ	I	
DD 24	KI55ИДI0 бК0.348.006-54ТУ	I	
DA 25, DA 26	NE592N	2	
DD 27	AM26LS 3I PC	I	
DD 28	KI55PE3 бК0.348.006 ТУI8	I	+ 3 шт. на регул.
DA 29	TPQ3904	I	
DA 30	VLN2074N E	I	
DA 3I	TPQ3904	I	
DA 32	VLN2074N E	I	
	Набор резисторов HPI-7A ОЖ0.467.407 ТУ		
AI	HPI-7A-4-470M ± 5 %	I	
A2	HPI-7A-7-2,2KOM ± 5 %	I	

3.70I.I75 ФО

Продолжение

Поз. обозначение	Наименование	Кол	Примечание
A3	HPI-7A-4-470M±5 %	I	
A4	HPI-7A-7-2,2KOM ± 5 %	I	
	Дроссели ДПГИ0.477.002 ТУ		
L I	ДI-06-I0 ± 5 %	I	
L2, L3	ДI-I,2-2 ± I0 %	2	
L4, L5	ДI-0,6-I0 ± 5 %	2	
L6	ДI-I,2-3 ± I0 %	I	
	Резисторы МЛТ 0Ж0.467.I80ТУ		
	Резисторы С2-29В 0Ж0 467.I30 ТУ		
	Резисторы СП5-I6 0Ж0.468.552 ТУ		
R I	МЛТ-0,I25-470 Ом ± 5 %	I	
R2	МЛТ-0,I25-I кОм ± 5 %	I	
R3	С2-29В-0,062-8250м±0,5 %-I,0-А	I	
R4	С2-29В-0,062-I кОм±0,5 %- I,0-А	I	
R5	МЛТ-0,I25-I00 кОм ± 5 %	I	
R6	МЛТ-0,I25-I5 кОм ± 5 %	I	
R7, R8	МЛТ-0,I25-4,7 кОм ± 5 %	2	
R9, RI0	С2-29В-0,062-7,68 кОм±0,5%-I,0-А	2	
RII	МЛТ-0,I25-47 Ом±5%	I	
RI2, RI3	С2-29В-0,062-I кОм±0,5%-I,0-А	2	
RI4	МЛТ-0,I25-4,7кОм ± 5 %	I	
RI5	МЛТ-0,I25-I0 кОм ± 5 %	I	

Продолжение

Поз. обозначение	Наименование	Кол	Примечание
R I6	МЛТ-0,I25-I50 Ом ± 5 %	I	
R I7	МЛТ-0,I25-2,7 кОм ± 5 %	I	
R I8...R20	МЛТ-0,I25-I кОм ± 5 %	3	
R 2I	МЛТ-0,I25-I5C Ом ± 5 %	I	
R22	МЛТ-0,I25-220 Ом ± 5 %	I	
R23	МЛТ-0,I25-330 Ом ± 5%	I	
R24	МЛТ-0,I25-47 кОм ± 5 %	I	
R25	МЛТ-0,I25-I00 кОм ± 5 %	I	
R26	МЛТ-0,I25-47 кОм ± 5 %	I	
R28	МЛТ-0,I25-I кОм ± 5 %	I	
R29	МЛТ-0,I25-I00 кОм ± 5 %	I	
R30	МЛТ-0,I25-4,7 кОм ± 5 %	I	
R33 ,R34	МЛТ-0,I25-I кОм ± 5 %	2	
R36	СП-5-I6ВВ-0,I25Вт-6 8000м ± 5 %	I	
R37	МЛТ-0,I25-36 кОм ± 5 %	I	
R38	МЛТ-0,I25-I кОм ± 5 %	I	
R39	МЛТ-0,I25-I0 кОм ± 5 %	I	
R40	МЛТ-0,I25-I кОм ± 5 %	I	
R4I	МЛТ-0,I25-I6 кОм ± 5 %	I	
R42,,R44	МЛТ-0,I25-200 кОм ± 5 %	3	
R45	МЛТ-0,I25-I00 Ом ± 5 %	I	
R46,R47	МЛТ-0,I25-680 Ом ± 5 %	2	
R48	МЛТ-0,I25-I00 Ом ± 5 %	I	
R49	МЛТ-0.I25-390 Ом ± 5 %	I	

3.70I.I75 ФО

Продолжение

Поз. обозначение	Наименование	Кол	Примечание
R 50	МЛТ-0,125-100 Ом ± 5 %	1	
R 51	МЛТ-0,125-620 Ом ± 5 %	1	
R 52	МЛТ-0,125-330 Ом ± 5 %	1	
R 53	С2-29В-0,062-4,87 кОм ±0,5%-1,0-А	1	
R 54	МЛТ-0,125-470 Ом ± 5 %	1	
R 55	МЛТ-0,125-10 кОм ± 5 %	1	
R 56	С2-29В-0,062-66,5 Ом±0,5%-1,0-А	1	
R 57	МЛТ-0,125-470 Ом ± 5 %	1	
R 58	МЛТ-0,125-750 Ом±5 %	1	
R 59	МЛТ-0,125-1 кОм ± 5 %	1	
R 60	МЛТ-0,125-620 Ом ± 5 %	1	
R 61...R 64	МЛТ-0,125-10 кОм ± 5 %	4	
R 65...R 68	МЛТ-0,125-560 Ом ± 5 %	4	
R 69...R 72	МЛТ-0,125-1,2 кОм ± 5 %	4	
R 73	МЛТ-0,125-150 Ом ± 5 %	1	
R 74	МЛТ-0,125-270 Ом ± 5 %	1	
R 75	МЛТ-0,125-470 Ом ± 5 %	1	
R 76	МЛТ-0,125-270 Ом ± 5 %	1	
R 77, R 78	С2-29В-0,062-1,5 кОм ± 0,5%-1,0-А	2	
R 79	МЛТ-0,125-1 кОм ± 5 %	1	
R 80	МЛТ-0,125-2 кОм ± 5 %	1	
R 81	МЛТ-0,125-1 кОм ± 5 %	1	
R 82, R 83	С2-29В-0,062-162 Ом ± 0,5%-1,0-А	2	
R 84	МЛТ-0,125-330 Ом ± 5 %	1	

Продолжение

Поз. обозначение	Наименование	кол	Примечание
R 85	С2-29В-0,062-178 Ом ± 0,5 % - 1,0-А	1	
R 86	МЛТ-0,125-100 Ом ± 5 %	1	
R 87	С2-29В-0,062-178 Ом ± 0,5 %-1,0-А	1	
R 88	МЛТ-0,125-330 Ом ± 5 %	1	
R 89	МЛТ-0,125-1,5 кОм ± 5 %	1	
R 90, R 91	МЛТ-0,125-470 Ом ± 5 %	2	
R 92	МЛТ-0,125-330 Ом ± 5 %	1	
R 93	МЛТ-0,125-1 кОм ± 5 %	1	
R 94	МЛТ-0,125-100 Ом ± 5 %	1	
R 95, R 96	МЛТ-0,25-10 Ом ± 5 %	2	
R 97, R 98	МЛТ-0,125-22 Ом ± 5 %	2	
R 99, R 100	МЛТ-0,25-10 Ом ± 5 %	2	
R 101, R 102	МЛТ-0,125-22 Ом ± 5 %	2	
R 103*, R 104*	МЛТ-0,125-27 кОм ± 5 %	2	18, 20, 22, 24, 30, 33, 36, 39, 43, 47, 51 кОм
R 105*	МЛТ-0,125-12 Ом ± 5 %	1	24, 33 Ом
106	МЛТ-0,125-47 Ом ± 5 %	1	
S A1	Выключатель ВДМ1-4 АГО.360.039 ТУ	1	
VD 1	Стабилитрон КС139А СМ3.362.812ТУ	1	
VD 2, VD 3	Диод КД522Б ДР3.362.029 ТУ	2	
VD 4	Диод КД521А ДР3.362.035 ТУ	1	
VD 5	Диод КД522Б ДР3.362.029 ТУ	1	

Продолжение

Поз. обозначение	Наименование	кол	Примечание
VD6... VD8	Диод КД521А ∂Р3.362.035 ТУ	3	
VD9	Стабилитрон ZN458	I	
VDI0...VDI7	Диод КД521А ∂Р3.362.035 ТУ	8	
VDI8	Диод КД522Б ∂Р3.362.029 ТУ	I	
VDI9, VD20	Диод КД521А ∂Р3.362.035 ТУ	2	
VD2I	Диод КД522Б ∂Р3.362.029 ТУ	I	
VD22, VD23	Диод КДI03А ТТ3.362.082 ТУ	2	
VD24...VD27	Диод КД 522Б ∂Р3.362.029 ТУ	4	
VD28, VD29	Диод КДI03А ТТ3.362.082 ТУ	2	
VD30...VD33	Диод КД522Б ∂Р3.362.029 ТУ	4	
VTI... VT4	Транзистор КТ3I02ДМ аА0.336.I22 ТУ	4	
XI	Вилка ОНп-ВГ-65-2/I7х5,5-В52 НЩ0.364.097 ТУ	I	
X2	Вилка ОНп-ВГ-65-4/27х55-В52 НЩ0.364.097 ТУ	I	
X3, X4	Вилка ОНп-ВС-39-5/I3х6,2-В53 НЩ0.364.063 ТУ	2	
X5	Вилка ОНп-ВС-63-I6/20х6-В53 ∂Р0.364.096 ТУ	I	
X6	Вилка ОНп-ВС-39-5/I3х6,2-В53 НЩ0.364.063 ТУ	I	

ПЕРЕЧЕНЬ ЭЛЕМЕНТОВ И СХЕМА ЭЛЕКТРИЧЕСКАЯ ПРИНЦИПИАЛЬНАЯ

ПЛАТЫ УПРАВЛЕНИЯ ШI 3.859.222 ЭЗ

Поз. обозначение		кол	Примечание
	Конденсаторы К50-24 ОЖО.464.I37 ТУ		
	Конденсаторы К53-I4 ОЖО.464.I39 ТУ		
	Конденсаторы КМ-5б ОЖО.460.I6I ТУ		
	Конденсаторы К73-I7 ОЖО.46I.I04 ТУ		
	Конденсаторы К7I-7 ОЖО.46I.I33 ТУ		
CI, C2	К50-24-25В-220 мкФ $\pm^{50}_{20}$ %	2	
C3	К53-I4-I6В-47 мкФ $^{+50}_{-20}$ %	I	
C4	КМ-5б-Н90-0,I мкФ $^{+80}_{-20}$ %	I	
C5	КМ-5б-МI500-I000 пФ ± I0 %	I	
C6, C8	КМ-5б-Н30-4700 пф ± 20 %	2	
C7	К7I-7-0,I мкФ ± 5 %	I	
C9	К73-I7-250В-0,047 мкФ ± I0 %	I	
CI0	К53-I4-I0В-0,47 мкФ ± 20 %	I	
CII	КМ-5б-Н90-0,068 мкФ $^{+80}_{-20}$ %	I	
CI2	К73-I7-250В-0,047 мкФ ± I0 %	I	
CI3, CI4	КМ-5б-Н90-0,I мкФ $^{+80}_{-20}$ %	2	
CI5, CI6	КМ-5б-Н30-4700 пФ ± 20 %	2	
ФAI	Микросхема "Онега-I"	I	
ФA2	Микросхема КI40IУ Д2Б бК0.348.65I-02 ТУ	I	
	Резисторы		
	МЛТ ОЖО.467.I80 ТУ	I	

3.70I.I75 ФО

Продолжение

Поз. обозначение	Наименование	кол	Примечание
	Резисторы СП5-2ВОЖО.468.561 ТУ		
	Резисторы С2-29 В ОЖО.467.130 ТУ		
	Терморезисторы ММТ-1 ОЖО.468.075 ТУ		
R 1	МЛТ-0,125-750 Ом ± 5 %	1	
R 2	МЛТ-0,125-100 кОм ± 5 %	1	
R 3	МЛТ-0,125-20 кОм ± 5 %	1	
R 4	МЛТ-0,125-220 кОм ± 5 %	1	
R 5	МЛТ-0,125-510 кОм ± 5 %	1	
R 6	МЛТ-0,125-47 кОм ± 5 %	1	
R 7	МЛТ-0,125-150 Ом ± 5 %	1	
R 8	МЛТ-0,125-1,5 кОм ± 5 %	1	
R 9	МЛТ-0,125-4,7 кОм ± 5 %	1	
R 10	МЛТ-0,125-10 кОм ± 5 %	1	
R 11	МЛТ-0,125-1,5 кОм ± 5 %	1	
R 12	МЛТ-0,125-510 Ом ± 5 %	1	
R 13	СП5-2В-1ВТ-22кОм±10 %	1	
R 14	С2-29В-0,062-68,1 кОм ± 0,5%-1,0-А	1	
R 15	С2-29В-0,062-1 кОм±0,5%-1,0-А	1	
R 16	С2-29В-0,062-1,5 кОм ±0,5 %-1,0-А	1	
R 17	МЛТ-0,125-47 кОм ± 5 %	1	
R 18	МЛТ-0,125-510 кОм ± 5 %	1	
R 19	МЛТ-0,125-20 кОм ± 5 %	1	
R 20	МЛТ-0,125-10 кОм ± 5 %	1	

Продолжение

Поз. обозначение	Наименование	кол	Примечание
R 21	МЛТ-0,125-100 кОм ± 5 %	1	
R 22	МЛТ-0,125-1,2 мОм ± 5 %	1	
R 23	МЛТ-0,125-20 кОм ± 5 %	1	
R 24	МЛТ-0,125-1,2 мОм ± 5 %	1	
R 25	МЛТ-0,125-1,5 кОм ± 5 %	1	
R 26	МЛТ-0,125-2 кОм ± 5 %	1	
R 27	МЛТ-0,125-1 кОм ± 5 %	1	
R 28	МЛТ-0,125-68 Ом ± 5 %	1	
R 29	МЛТ-0,125-1 кОм ± 5 %	1	
R 30	МЛТ-0,125-1 кОм ± 5 %	1	
R 31	МЛТ-0,125-33 Ом ± 5 %	1	
R 32...R 34	МЛТ-0,5-1,2 Ом ± 5 %	3	
R 35	ММТ-1-4,7 кОм ± 20 %	1	
R 36*	МЛТ-0,125-20 кОм ± 5 %	1	
VD 2	Стабилитрон КС 170А ХЫ3.369.001ТУ	1	
VD1, VD3...VD5	Диод КД 521А ДР3.362.035 ТУ	4	
VD6, VD7	Диод КД 103А ТТ3.362.082 ТУ	2	
	Транзисторы		
VT1	КТ3102ДМаА0.336.122 ТУ	1	
VT2	КТ313А аА0.336.131 ТУ	1	
VT3	КТ3102ДМ аА0.336.122 ТУ	1	
VT4	КТ829Б аА0.336.292 ТУ	1	
VT5, VT6	КТ3102ДМ аА0.336.122 ТУ	2	

3.701.175 ФО

Продолжение

Поз. обозначение	Наименование	кол	Примечание
VT7, VT8	КТ829Б аА0. 336.292ТУ	2	
XI	Розетка ОНП-ВГ-65-2/I7х9,3-Р24 бР0.364.097 ТУ	I	
X2	Вилка ОНп-ВС-39-6/I5,5х6,2-В53 НЩ0.364.063 ТУ	I	

Схема электрическая принципиальная платы согласования 3.856.122ЭЗ

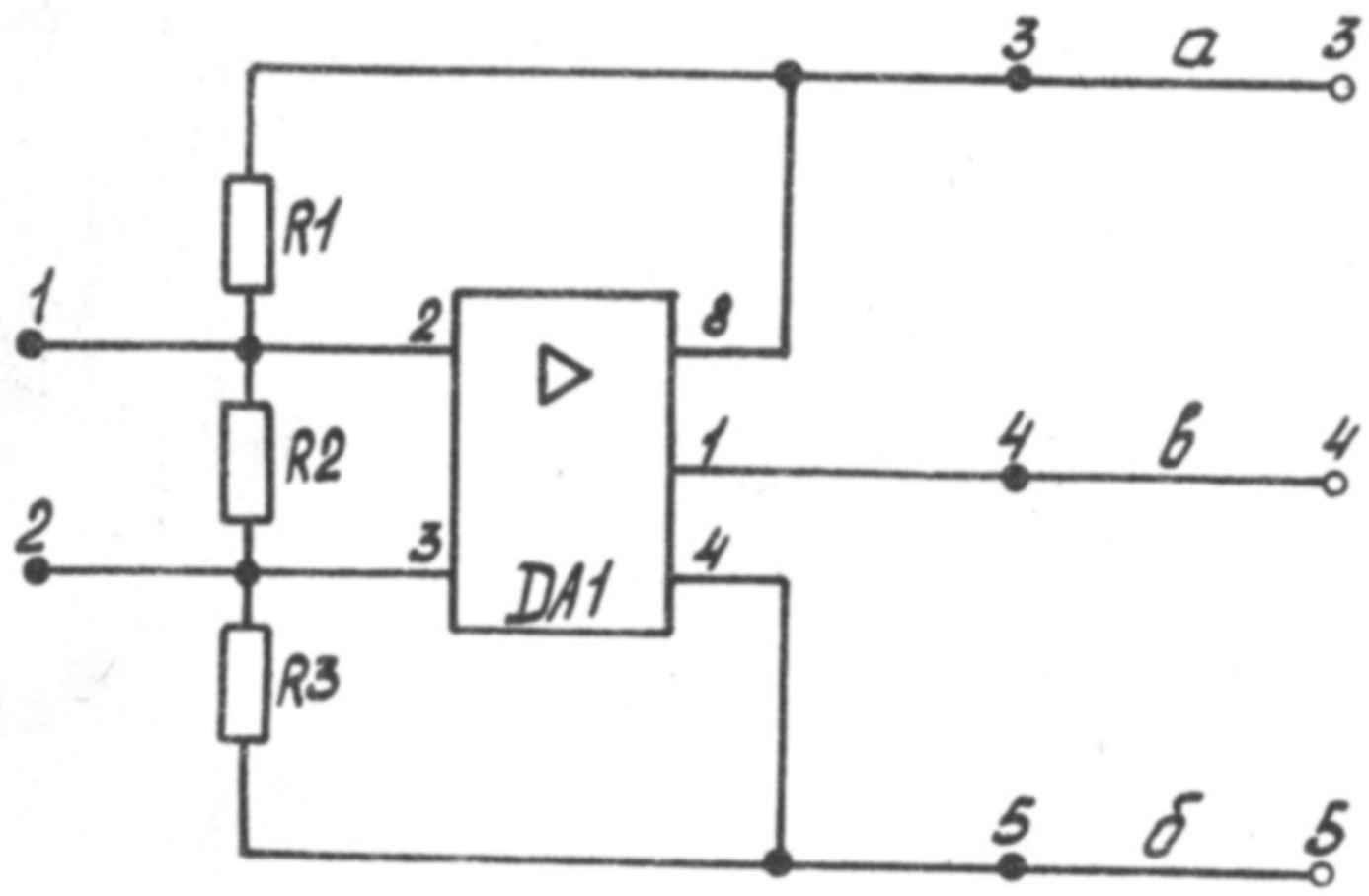

Поз. обозначение	Наименование	Кол.	Примечание
DA1	Микросхема К1401СА3 бК0.348.651.05ТУ	1	
	Резисторы МЛТ ОЖ0.467.180 ТУ		
R1	МЛТ-0,125-10кОм ±5%	1	
R2	МЛТ-0,125-270 Ом ±5%	1	
R3	МЛТ-0,125-10кОм ±5%	1	

Монтаж выполнять цепей „а" проводом НВ-0,12 4 500к, цепей „б" - НВ-0,12 4 500С, цепей „в"-НВ-0,12 4 500Б ГОСТ 17515-72

Схема электрическая соединений Накопителя „Электроника МС 5401"
3.701.175 Э4

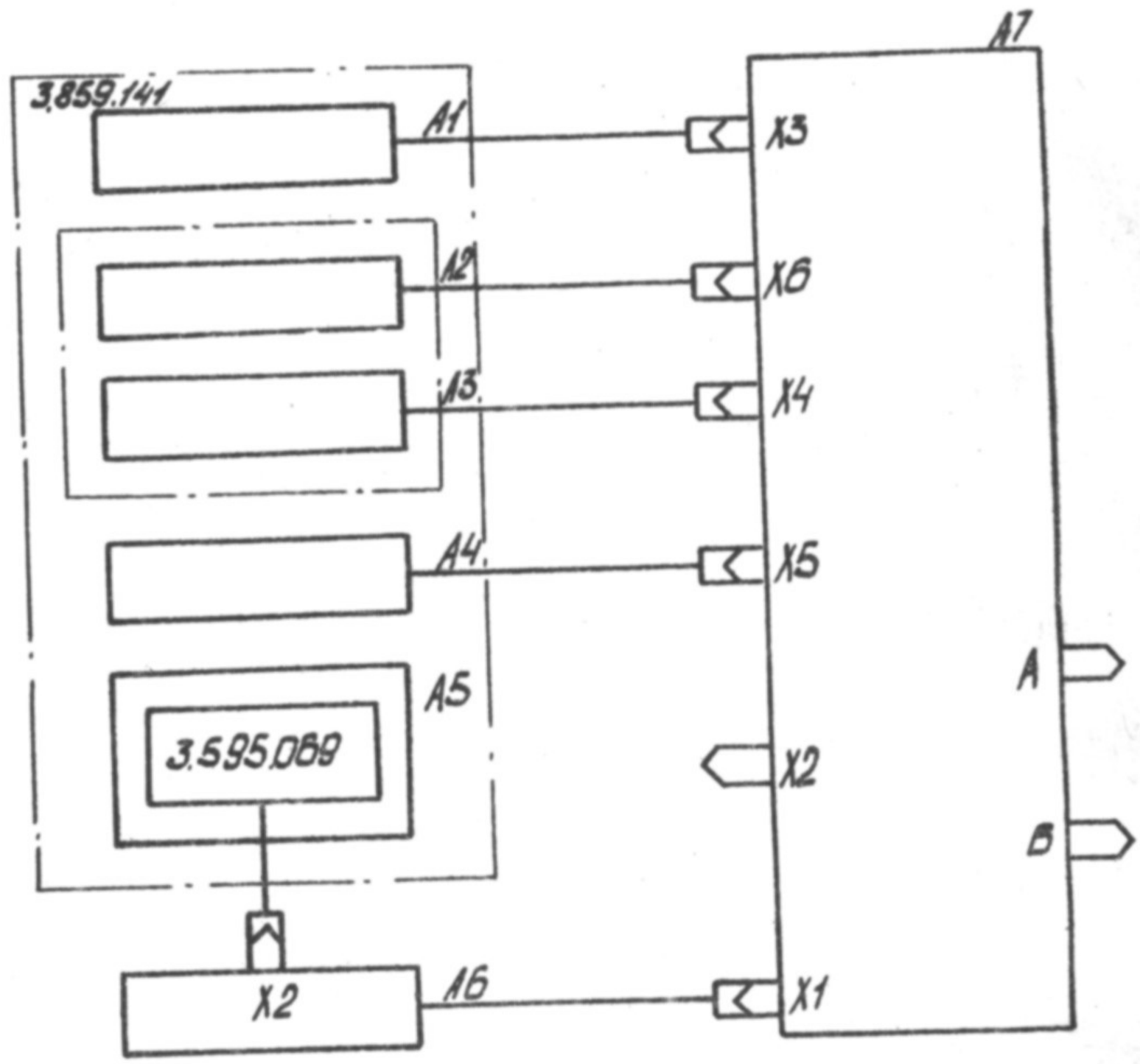

поз. обозн.	Наименование	Кол.	Примечание
A1	Датчик (см. табл.)	1	
A2	Привод 4.225.591	1	
A3	Фотодатчик 4.600.036	1	
A4	Блок магнитных головок 3.625.192	1	
A5	Двигатель ДБ 80-7-60 3.597.005	1	
A6	Плата управления Ш1 3.859.222	1	
A7	Плата управления С1 3.859.186	1	

Обозначение	A1
3.701.176	3.416.036
-01	-01

Схема электрическая принципиальная платы управления СУ 3.859.186.33

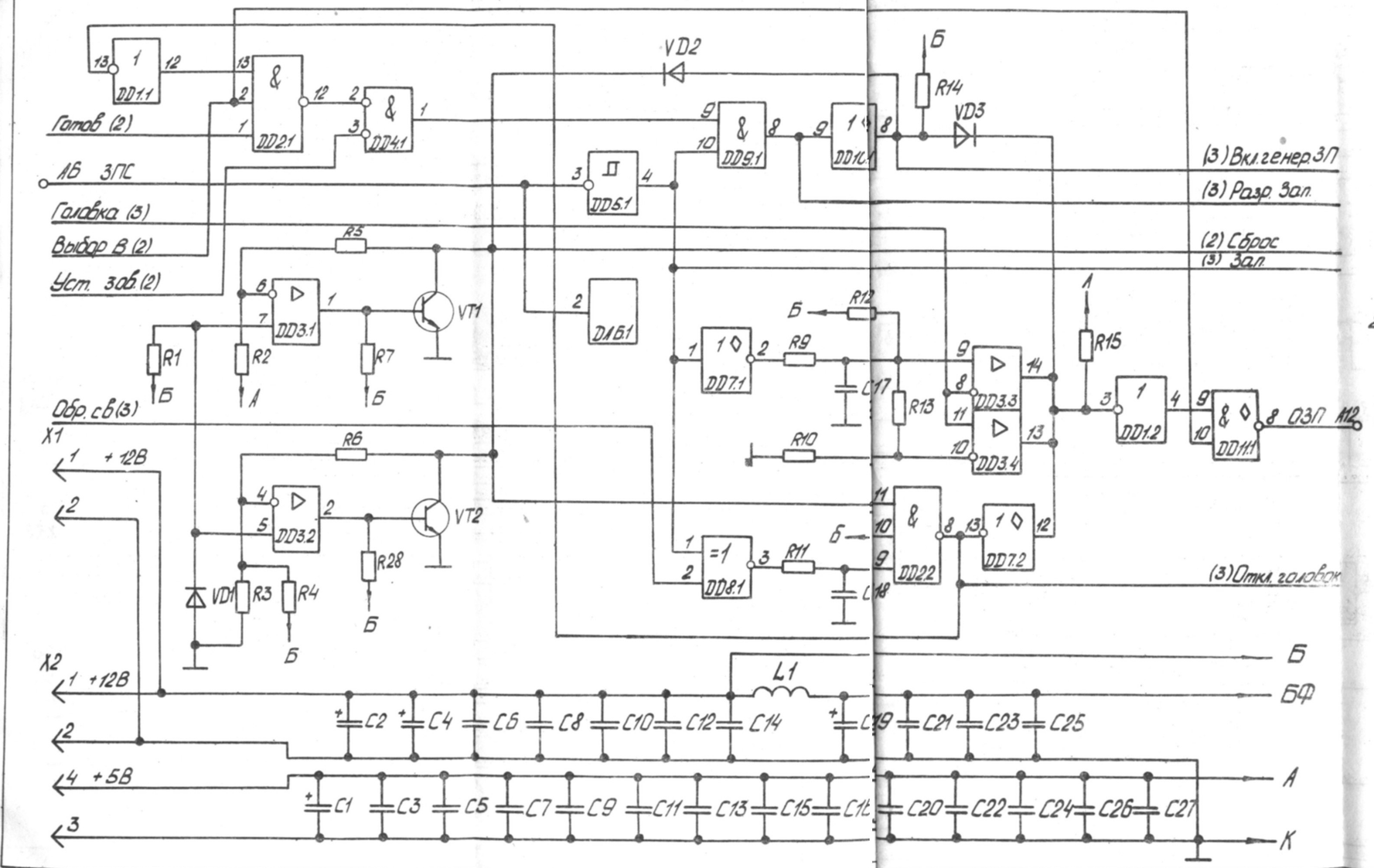

1. Контактные площадки А1, А3, А5, А7, А9, А11, А13, А15, А17, А19, А21, А23, А25, А27, А29, А31, А33, Б2, Б4, Б6, Б8, Б11, Б12, Б15, Б16, Б19, Б20 подключить к цепи „К" (общ.)
2. Выводы 14 микросхем DD1, DD2, DD4, DD5, DD7...DD12, DD15, DD16, DD18, DD21, DD23.
   Выводы 16 микросхем DD6, DD13, DD14, DD17, DD19, DD20, DD24, DD27, DD28, подключить к цепи „А" (+5В)
3. Выводы 7 микросхем DD1, DD2, DD4, DD5, DD7...DD12, DD15, DD16, DD18, DD21; DD23, вывод 12 микросхемы DD3, выводы 8 микросхем DD6, DD13, DD14, DD17, DD19, DD20, DD24, DD27, DD28 подключить к цепи „К" (общ.).
4. Вывод 3 микросхемы DD3 подключить к цепи „Б" (+12В).

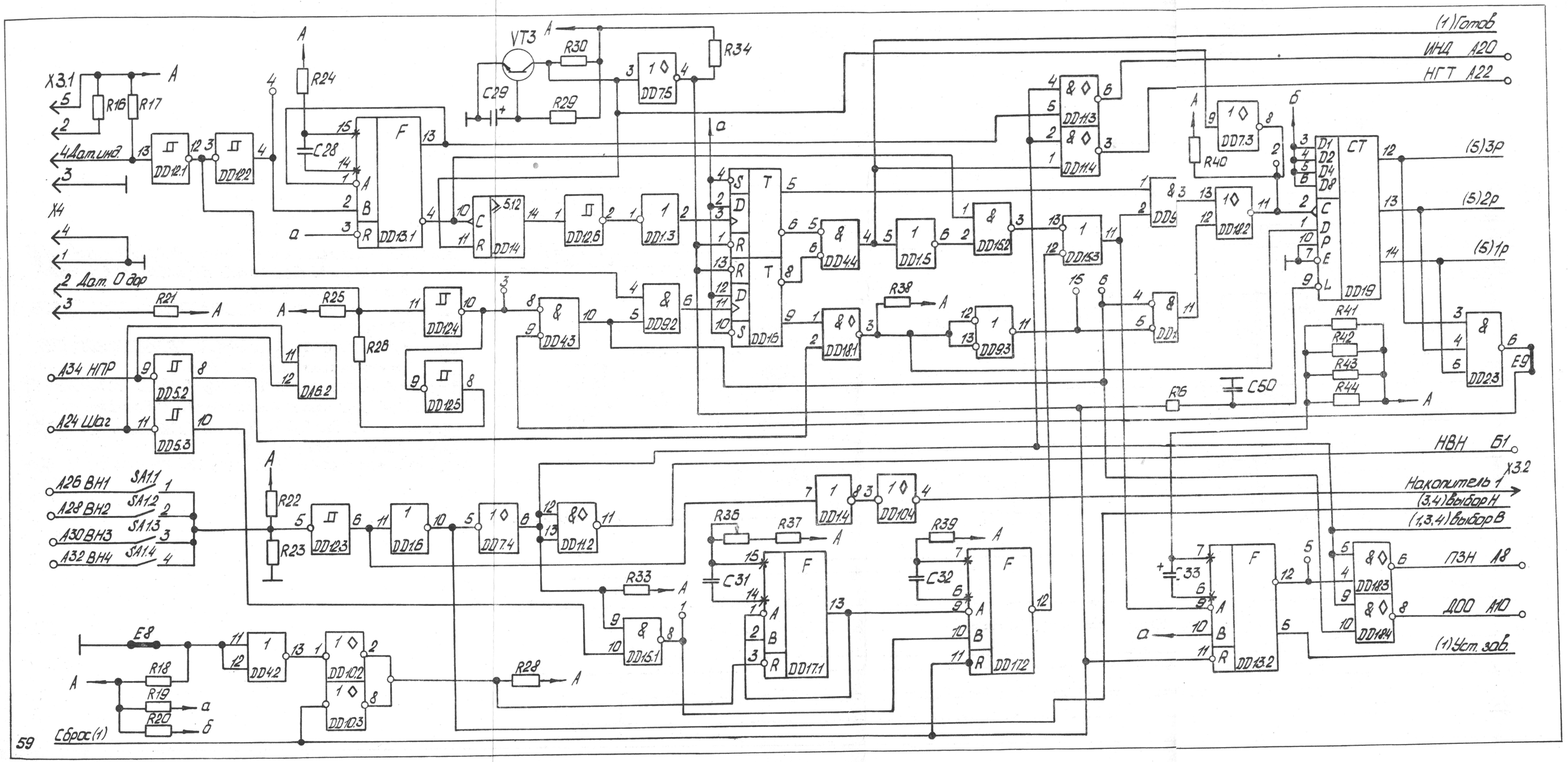
(1)Готов
ИНД А20
НГТ А22
(5)3р
(5)2р
(5)1р
НВН Б1
Накопитель 1
(3,4)Выбор Н
(1,3,4)Выбор В
ПЗН А18
ДОО А10
(1)Уст. зоб.
X3.1
X4
4 Дат. инд.
2 Дат. 0 дар
А34 НПР
А24 Шаг
А26 ВН1
А28 ВН2
А30 ВН3
А32 ВН4
Сброс (1)
VT3
DD7.5
DD11.3
DD11.4
DD7.3
DD12.1
DD12.2
DD13.1
DD14
DD12.6
DD1.3
DD15
DD4.4
DD1.5
DD15.2
DD15.3
DD9
DD19
DD12.4
DD4.3
DD9.2
DD18.1
DD9.3
DD2.3
DD5.2
DD5.3
DD16.2
DD12.5
DD12.3
DD1.6
DD7.4
DD11.2
DD1.4
DD10.4
DD17.1
DD17.2
DD13.2
DD18.3
DD18.4
DD15.1
DD4.2
DD10.2
DD10.3
SA1.1
SA1.2
SA1.3
SA1.4
E8
E9

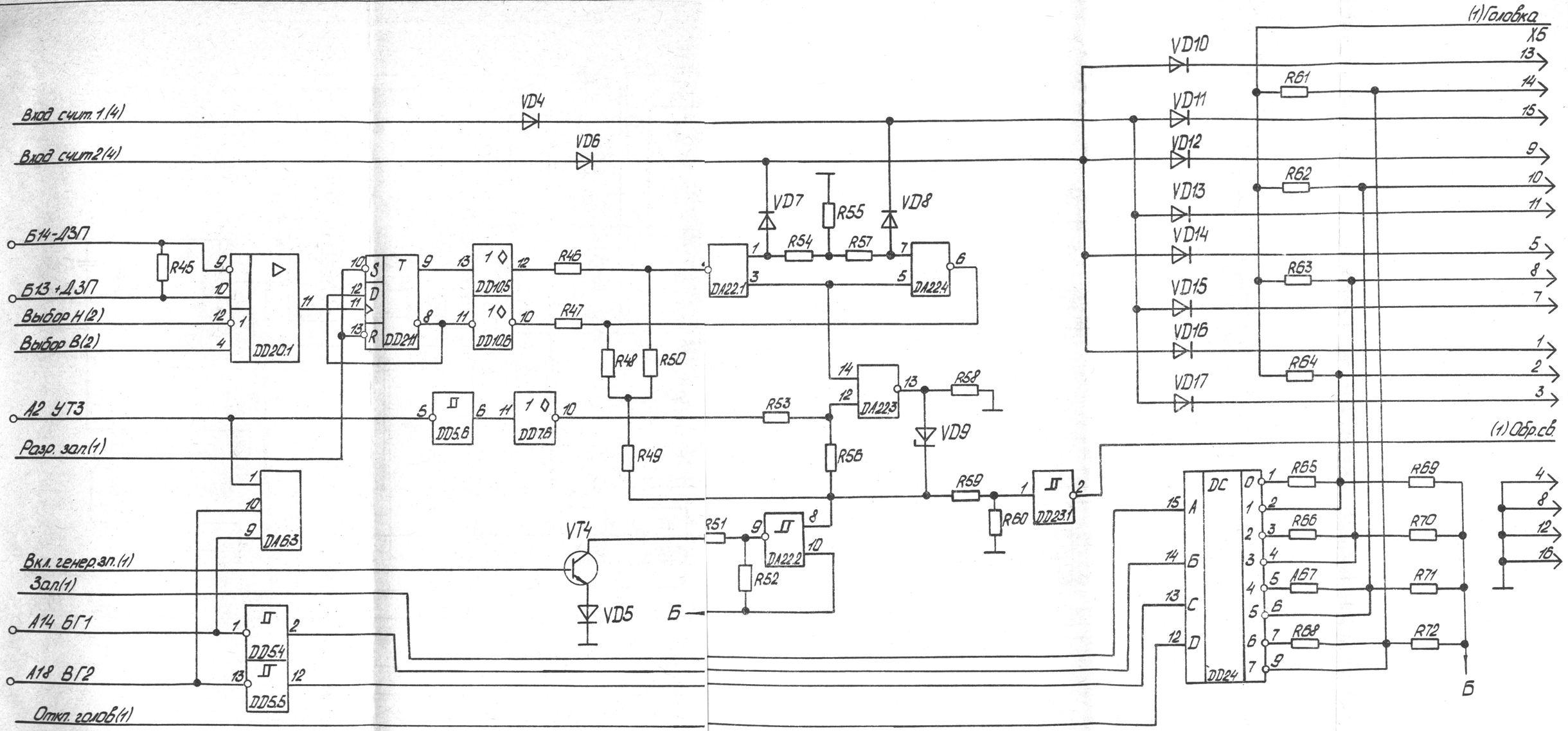
(1)Головка
X5
Вход счит.1(4)
Вход счит.2(4)
Б14-Д3П
Б13+Д3П
Выбор Н(2)
Выбор В(2)
А2 УТ3
Разр. зап.(1)
Вкл. генер.зап.(1)
Зап.(1)
А14 БГ1
А18 ВГ2
Откл. голов(1)
(1)Обр.св.
VD4
VD6
VD7
VD8
VD9
VD10
VD11
VD12
VD13
VD14
VD15
VD16
VD17
VD5
VT4
R45
R46
R47
R48
R49
R50
R51
R52
R53
R54
R55
R56
R57
R58
R59
R60
R61
R62
R63
R64
R65
R66
R67
R68
R69
R70
R71
R72
DD20.1
DD21
DD10.5
DD10.6
DD5.6
DD7.6
DA22.1
DA22.2
DA22.3
DA22.4
DA63
DD5.4
DD5.5
DD23.1
DD24
DC
Б

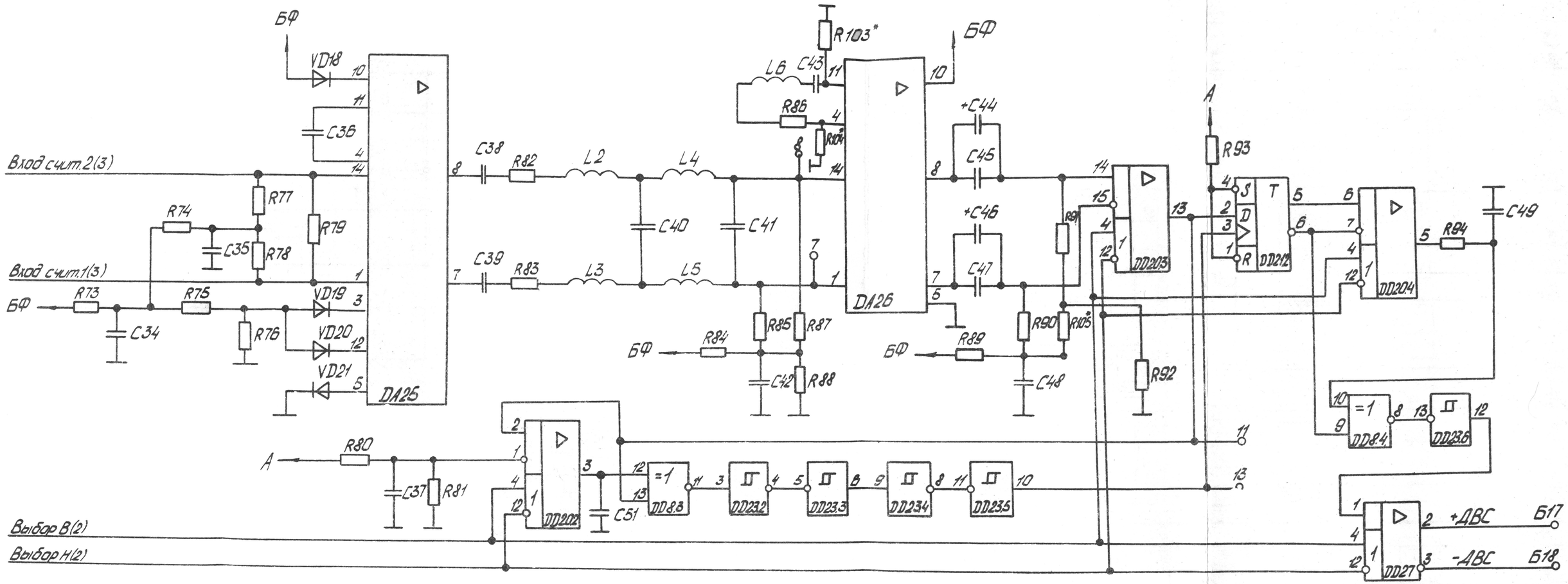
БФ
VD18
C36
Вход счит.2(3)
R77
R74
C35
R78
R79
Вход счит.1(3)
БФ
R73
C34
R75
R76
VD19
VD20
VD21
DA25
C38
R82
L2
L4
C40
C41
C39
R83
L3
L5
R103*
L6
C43
R86
R104*
R85
R87
R84
C42
R88
DA26
+C44
C45
+C46
C47
R89
C48
R90
R105*
R91
DD203
R92
A
R93
DD212
DD204
R94
C49
DD8.4
DD23.6
R80
C37
R81
DD202
C51
DD8.3
DD23.2
DD23.3
DD23.4
DD23.5
Выбор В(2)
Выбор Н(2)
DD27
+ДВС
-ДВС
Б17
Б18

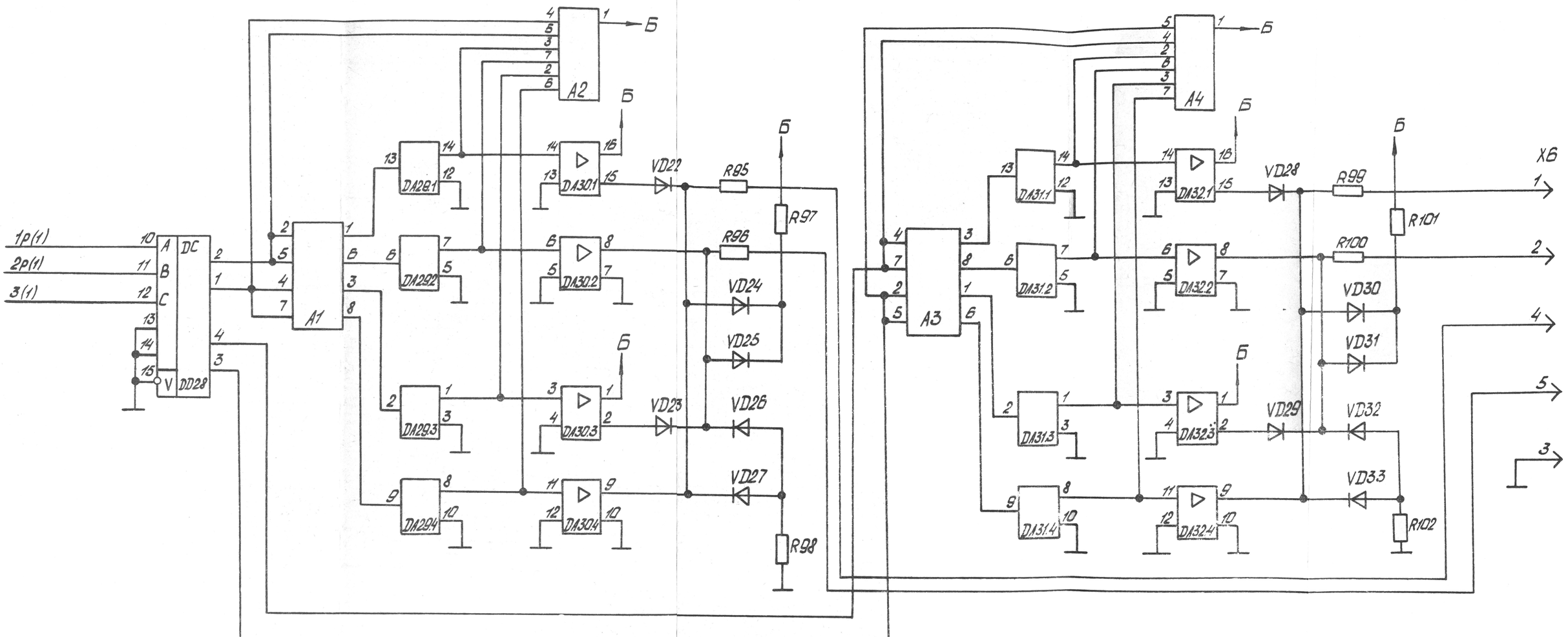
1р(1)
2р(1)
3(1)
DC
DD28
A1
A2
A3
A4
DA28.1
DA29.2
DA29.3
DA29.4
DA30.1
DA30.2
DA30.3
DA30.4
DA31.1
DA31.2
DA31.3
DA31.4
DA32.1
DA32.2
DA32.3
DA32.4
VD22
VD23
VD24
VD25
VD26
VD27
VD28
VD29
VD30
VD31
VD32
VD33
R95
R96
R97
R98
R99
R100
R101
R102
Б
X6

Схема электрическая принципиальная платы управления Ш1 3.859.222 ЭЗ

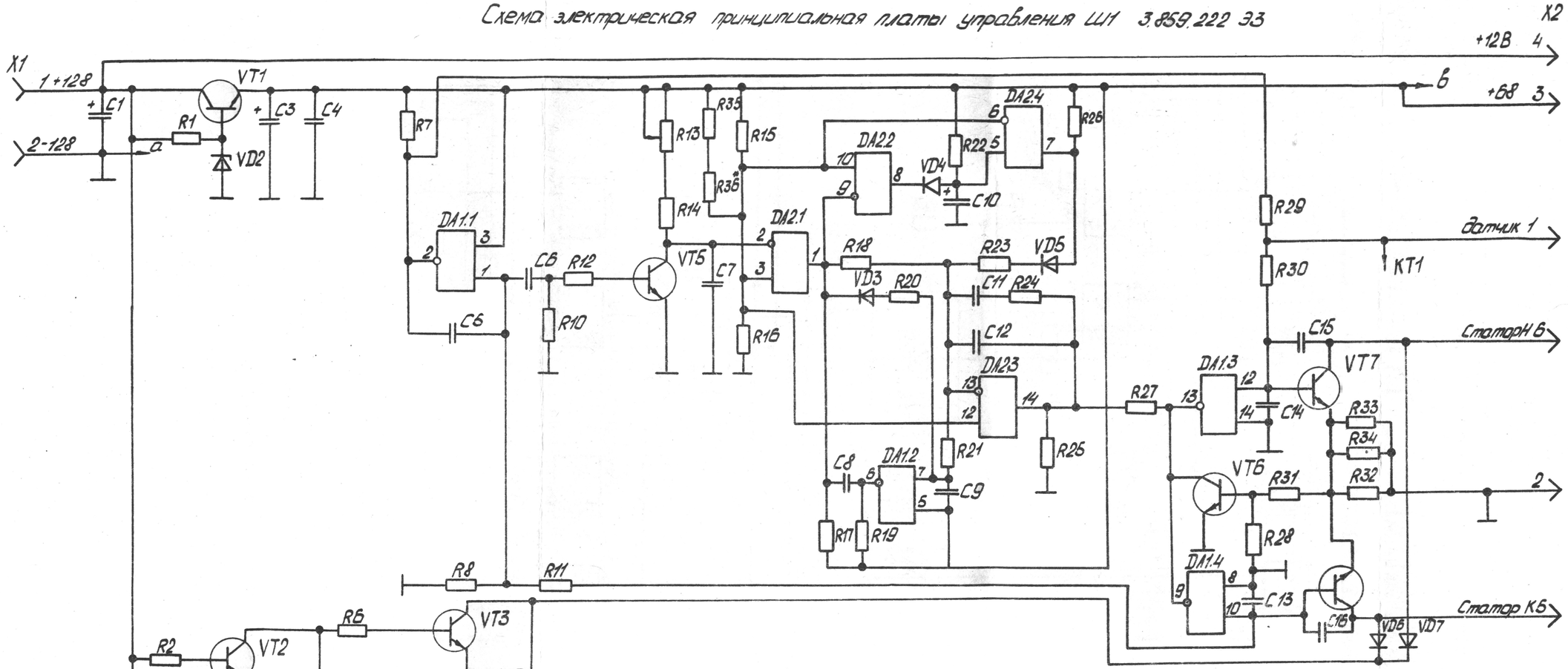

1. Вывод 4 микросхемы DA2 подключить к цепи „а".
2. Вывод 11 микросхемы DA2 подключить к цепи „б"
3*. Резистор R36 устанавливают на плату и подбирают при регулировании.
4. КТ - контрольная точка.